Detalle de colector y puente de nuevos tanques de reserva (en PP roscado o termofusión)

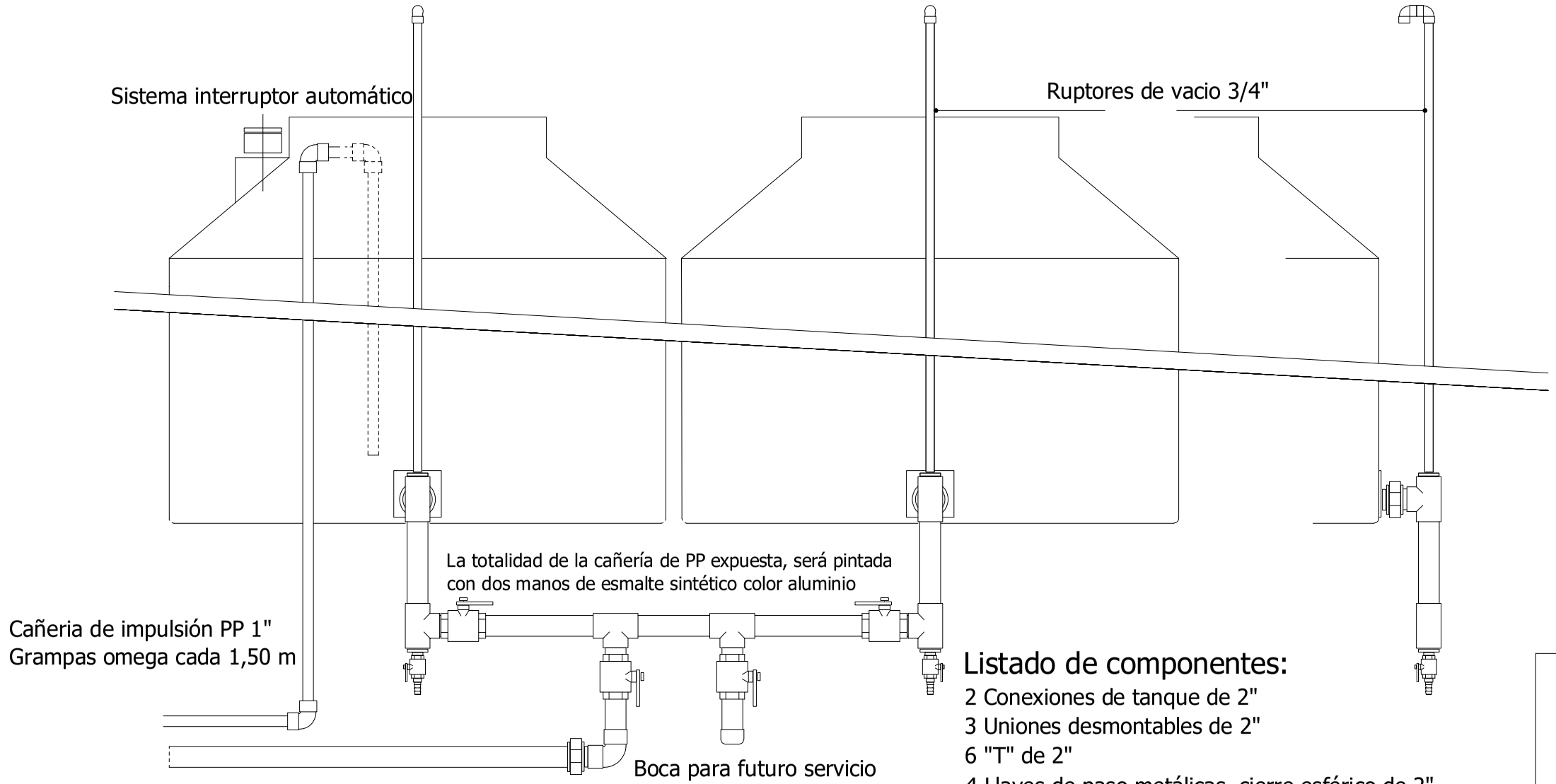

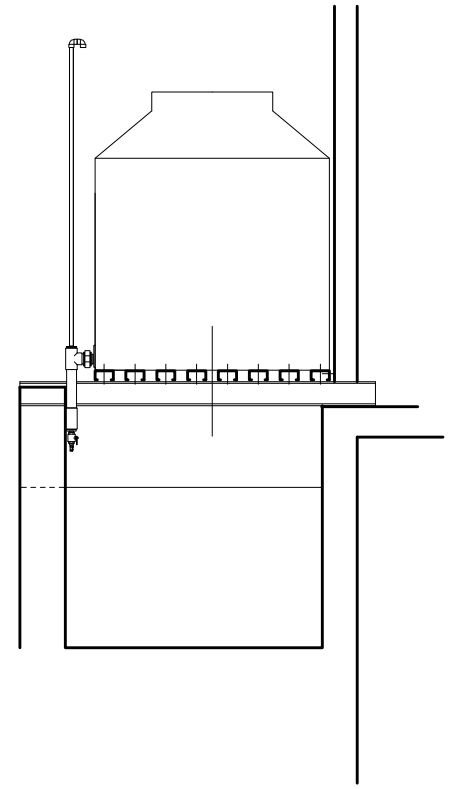

Listado de componentes:

2 Conexiones de tanque de 2"
3 Uniones desmontables de 2"
6 "T" de 2"
4 Llaves de paso metálicas cierre esférico de 2"
2 Llaves de paso metálicas cierre esférico de 1"
(válvulas de limpieza) con espigas roscadas
Ruptores de vacio en caño de PP de 3/4"
Dos manos esmalte sintético color aluminio

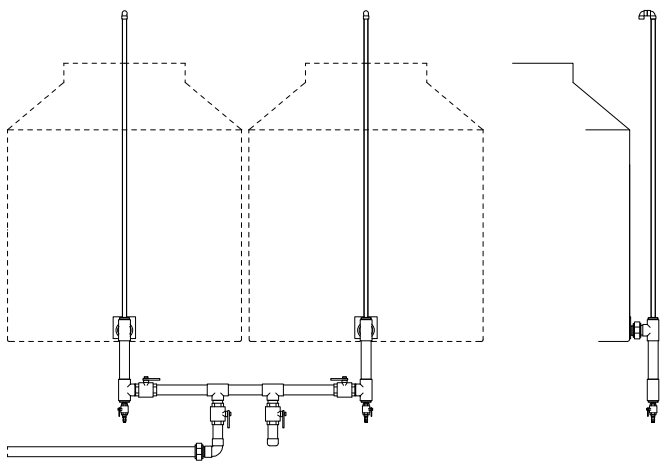

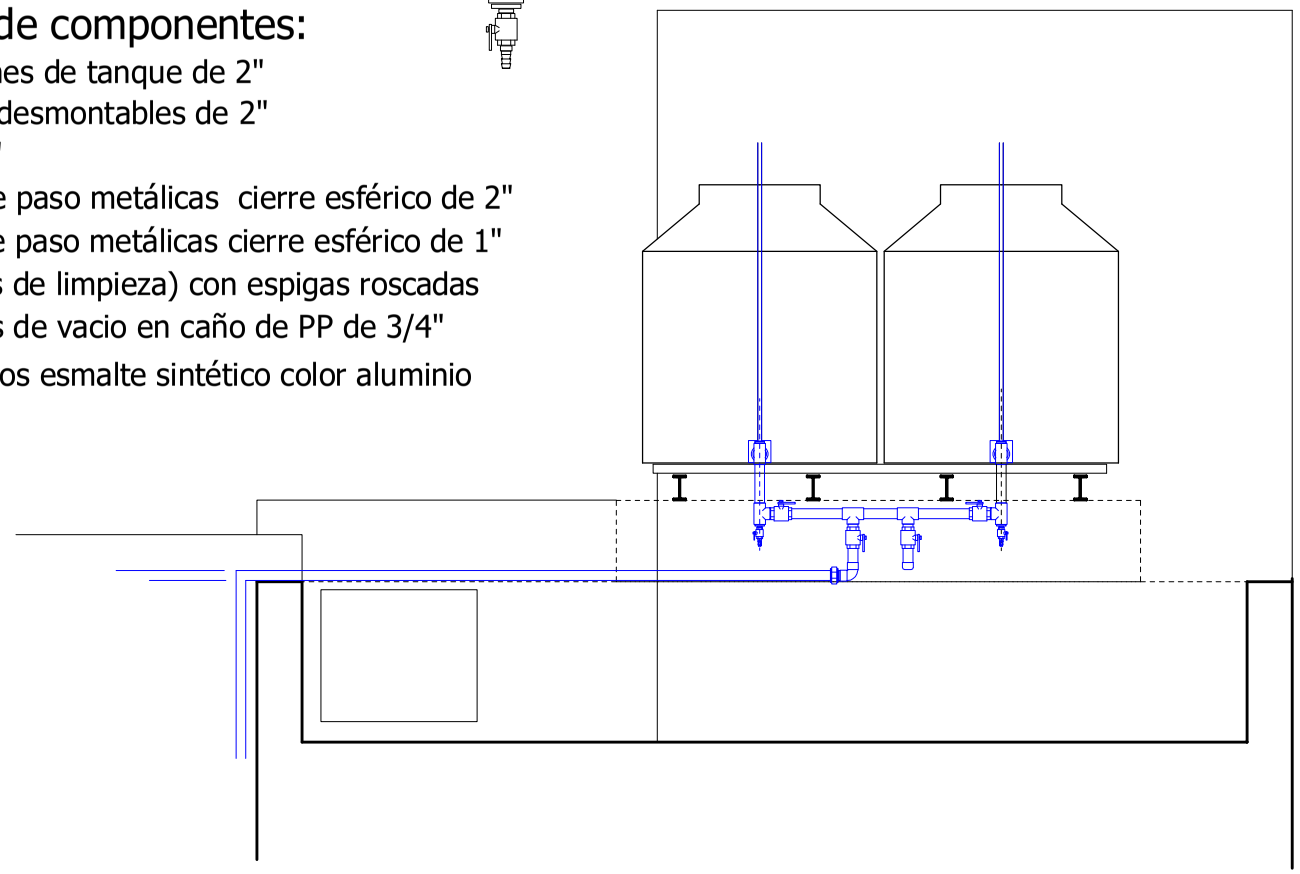

PROVINCIA DE SANTA FE	**MINISTERIO DE SALUD** Dirección Provincial de Arquitectura e Ingeniería en Salud Dirección General de Recursos Físicos y C. H.	OBRA: Reacondicionamiento edilicio para habilitación nuevo sistema de distribución de agua y obras complementarias Ex Hospital de Niños Bv. Gálvez 1563 - Santa Fe Abril 2022	RUBRO: ARQUITECTURA PLANO: DETALLES ESCALA: 1:100	06